AfoBot

安価の固定式ロボット -AFOBOT を家、会社、店舗などで活用してみませんか。

For more information, please visit: www.ieiworld.com

メーカー情報：IEI 会社案内

IEI は台湾に本社をおき、1997 年に創立し、従業員数全世界で約 1600 人規模、年商 280 億日本円程度（IEI 単体）の台湾株式上場の会社です。中国、アメリカに支社があり、世界各国に正規代理店 300 軒以上を持ち、グローバルで製品供給およびサポートを行っている、産業用パソコンのリーディングカンパニーです。

産業用マザーボード、組込みボックス PC、タッチパネル PC、モニタ、電源、ハンディターミナル、ビデオキャプチャーカード等を自社設計、生産及び販売しています。弊社公式サイトのように、多くライナップしています。カタログに載っているスタンダード製品は売り上げの6割を占めていますが、残りの4割はカタログになく、ODM の受託設計生産になっています。ODM 事業でIEIは宝くじ発券端末機、レジ、キオスク、ATM のパソコン部、携帯用超音波診断装置のパソコン部、飛行機の中のエンターテイメントのサーバー、選挙投票用装置、トレーニングマシンのパソコン部、生体情報モニター、犯罪者 GPS 監視などを設計生産することにより、長年様々な経験を積んできました。

今日本法人を持っていませんが、多くの代理店を持ち、技術サポートすることができます。そして、代理店とエンドユーザーをよりいいサービスを提供するため、2018 年に東京で IEI サポート拠点を作る予定です。

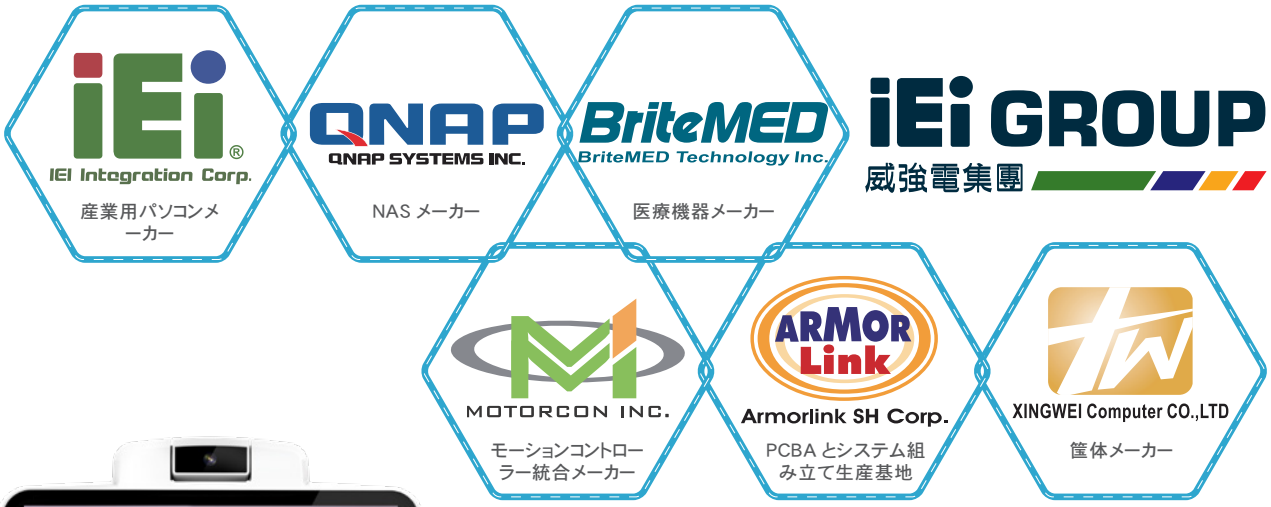

QNAP

革新なソフト技術統合

- ビデオ通話
- アシスタント
- IoT
- デジタルコンテンツ
- 生活サービス
- AI

iEi

ハードウェア設計、生産

AFOBOT というのは？

AFOBOT は産業用パソコンメーカー IEI と子会社の NAS メーカー QNAP 合同開発した固定式ロボットです。AFOBOT の構成には二つのモータがあり、本体の 360 度左右回転とカメラの 100 度上下移動可能で、8”パネルと 8-core Cortex A53 CPU と Android 6.0 などがメインなスペックです。ハードウェアとオリジナル Android OS は IEI が開発し、ビデオ通話アプリ、音声コマンドと QNAP 既存のアプリは QNAP で開発しました。

AFOBOT の特徴

スタンダード AFOBOT

標準に搭載するのは、ビデオ通話アプリ AfoTalk と協力会社のメディアオンデマンドのアプリと QNAP NAS にアクセスする Qvideo、Qmusic、Qphoto、Qfile などの既存アプリと音声コマンド機能になります。現段階では、AFOBOT はビデオ通話、デジタルコンテンツとアシスタントの機能を統合します。

AFOBOT の AI とそのソフトを統合する価値

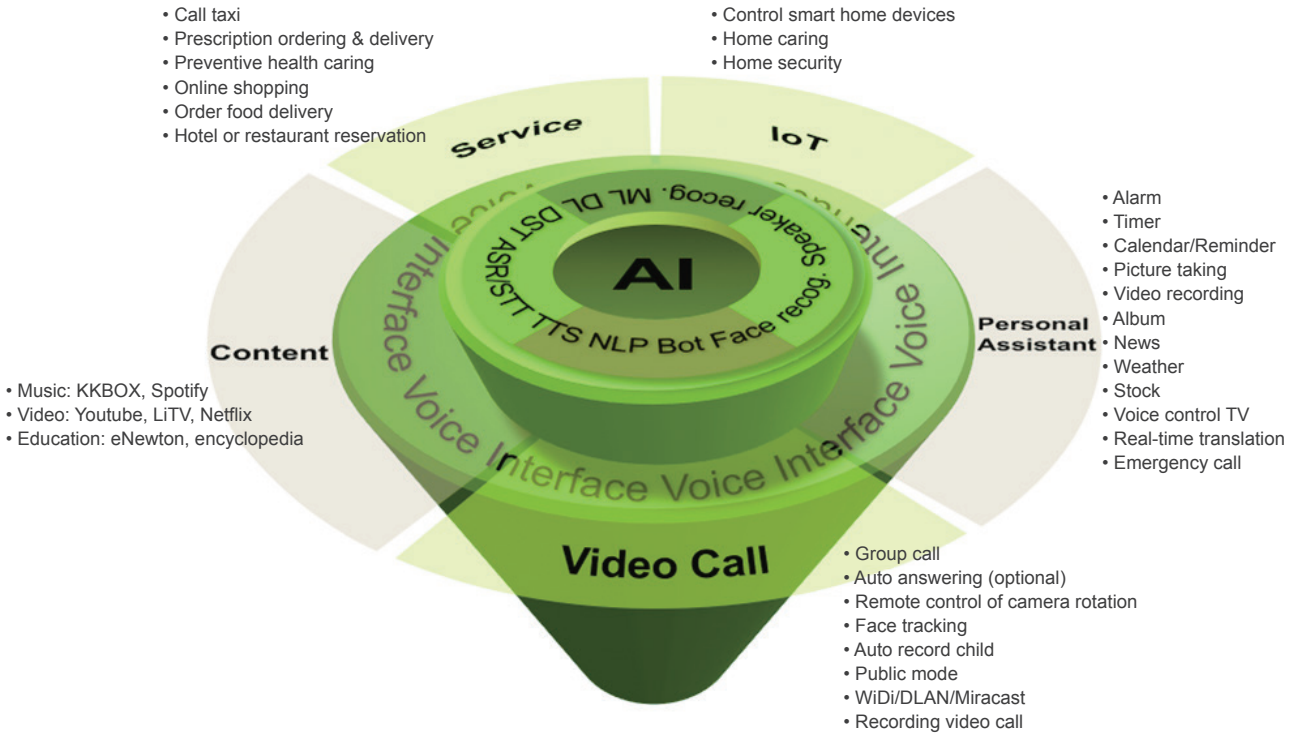

カスタム AFOBOT

基本的にハードウェアと Android 6.0 ベース、標準搭載アプリなしで、お客様のご希望で、LOGO 或いは色を変えたり、お客様の既存アプリ（apk ファイル ）プリインストールしたりできます。そして、IEI から本体制御モータ、カメラ制御モータのサンプルコードを提供し、お客様はそれを活用し、ご自分のアプリに本体とカメラの動作設定を加える可能です。

AFOBOT のマーケットポジション

ロボット市場は大幅に成長中

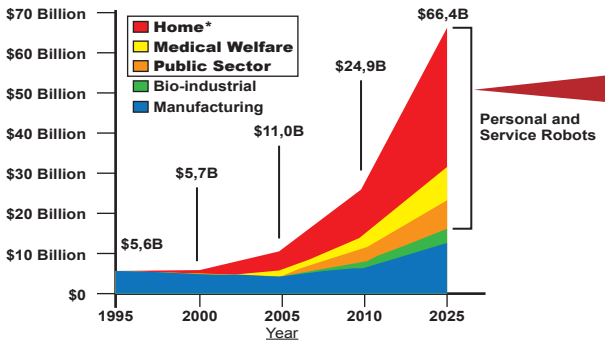

* Excludes Low Level Electronic Toys
Source: Japan Robot Association

米ドル $1,880 億ト
世界中のロボットとその関連サービスを含め、
2020 年に 1880 億米ドルの市場規模に達する
*Source: IDC

- 家庭用ロボット
  2025 年にロボット市場の半分をシェアを占める見込み
  * Source: Japan Robotic Association
- パートナーロボットは家庭用の中で2位（掃除ロボットの次）
  * Research info by Softbank

パートナーロボットの種類

Type 1

Home Robot
パネル表示、移動可能

Type 2

Companion Robot
パネル表示、デスクトップ

Type 3

Intelligent Appliance
パネル表示、回転 NG

Type 4

Toy Robot
パネル表示なしのおもちゃ

パートナーロボット市場価格比較

AFOBOT のターゲットマーケット

ターゲット１：家の中

家の AFOBOT は皆さんの生活を支え、より便利な生活をもたらしてくれます。お年寄りは容易に家族と会話でき、家の大黒柱の旦那さんは忙しくても家の様子がわかって安心で仕事に全力投球。主婦はキッチンで AFOBOT にレシピを出させながら料理を作る。子供は AFOBOT で学習可能。皆さんは AFOBOT で今までの生活が違ってきます。

メインな機能

ビデオ通話

音声認識
でデジタルコンテンツを

クラウドアルバムの
シェア

アシスタント
（時計、撮影など）

ビデオ通話

- **三秒でビデオ通話**
  距離を問わずに 、渋滞のど真ん中でもワンキーで家にある AFOBOT にビデオ通話。
- **自動応答**
  家事や子供の面倒、料理を作っているところでも、AFOBOT は着信に自動応答。
- **家の様子を確認**
  長輩也リモートコントロールで 360 度回転し、家にいるお年寄り、子供やペットなどの様子を確認可能。いざとなる時もすぐビデオ通話可能。
- **離れていても一緒に**
  離れていても、重要な記念日、誕生日とか AFOBOT を使って、大事な一緒に過ごす時間を録画しよう。

音声認識でコンテンツを

・AFOBOT が
インターネット接続しているとか、電力低下しているとか AFOBOT が報告。
TTS(Text to Speech) で将来は興味ありそうなニュースを読んでくれる。

・AFOBOT に
» 何かを検索して、流してとリクエストできる。音楽、映画、ドラマ、ラジオなど。停止、次の曲とかももちろん音声で。
» 音量調整、本体の左右回転、カメラの上下、撮影なども音声で。

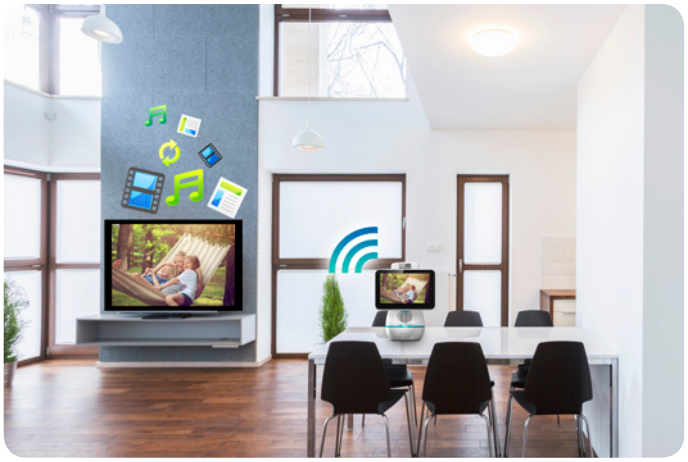

クラウドアルバムのシェア

・リアルタイムシェア
携帯の AfoTalk アプリ或いは AFOBOT で写真を撮ったり、録画したりすると、自動に無料クラウドスペースにアップロードし、AFOBOT のグループメンバーに共有してもらう。

・デジタルフォトフレーム
音声で AFOBOT にアルバムを出してもらい、ワイヤレスでテレビに映し出し、家族で見よう。

・子供の成長を記録
子供の顔を認識したら、録画開始の設定可能。貴重な瞬間を残してくれる。

アシスタント

- **目覚し時計**
  音声で目覚し時計とストップウォッチを設定。
- **写真を撮る**
  音声でシャッターを押す。もう自撮り棒が要らない。
- **カレンダー**
  携帯遠隔操作で、重要なデートを録音で記入し、時間となったら、モニターに表示するだけでなく、その録音を再生したり。
- **キッチンでの AFOBOT ヘルパー**
  Youtube のレシピビデオを見ながら、料理を作ろう。音声で再生、早送り、巻戻しを自由がままに実行。
- **幼児教育**
  プリインストールの幼児の学習素材のビデオなど、子供と一緒に育つ。

ターゲット 2 ：会社のビデオ会議システム

会社の AFOBOT は使いやすいビデオ会議システムに変身します。簡単に設定とアクセス、重要な会議を録画、もう会議に欠席することなし!

- **コスパ高い**
  専門のビデオ会議システムよりずっと安く、事務所にいなくても携帯で参加可能。
- **簡単に設定**
  初回インターネット接続後、AFOBOT 一台一台特有の番号が発行され、他の AFOBOT、パソコン、携帯からアクセスすごく便利。
- **無線でテレビに画面を映し出す**
  Miracast で AFOBOT の画面をテレビに映し、よりきれいに見える。
- **ビデオ会議を録画**
  会議中にワンキーで録画スタートし、無料クラウドスペースにアップロード。

ターゲット３：
店舗の会員顔認識やカスタマーサービスなど

店舗の AFOBOT は、会員顔認識、無人店舗のカスタマーサービス、お会計ばど、役が立ちます。

AFOBOT スペック

Specifications

Display	8” TFT LCD with 1280 x 800 Full HD
Processor	8-core Octa-core Cortex-A53 SoC
Touch Screen	Projected capacitive touch screen with 10-point multi-touch
Memory	On-board 2 GB LPDDR3
Graphics	4K*2K H.264/H.265, 4K*2K@60Hz
Storage	On-board 32GB eMMC 1 x microSD card slot
Wireless Connectivity	Wi-Fi 802.11 a/b/g/n dual band Wi-Fi Direct for Miracast Bluetooth 4.0 Wi-Fi access point
Power Adapter	AC Input: 100-240V AC, 50/60Hz DC Output: 12V 2.5A
Motion	Body: 360° horizontal pan (motorized) Camera: 100° tilt (motorized) Panel: 33° tilt (manual)
I/O Interface	1 x USB2.0 Type C 1 x USB2.0 Type A 1 x GbE LAN
Camera	5-megapixel camera , F2.2, FOV103º
Audio	2 x Digital microphone 5W 4Ω stereo reflective speaker Echo cancelling, noise reduction and auto gain control
Operating System	Host: Android 6.0 Client: Android / iOS
Color	Pantone White and pantone 312C
Size	271 mm x 213 mm x 136 mm
Weight	1730g Kgs
Certificate	CE, FCC Class B and BSMI

Dimensions (Unit: mm)

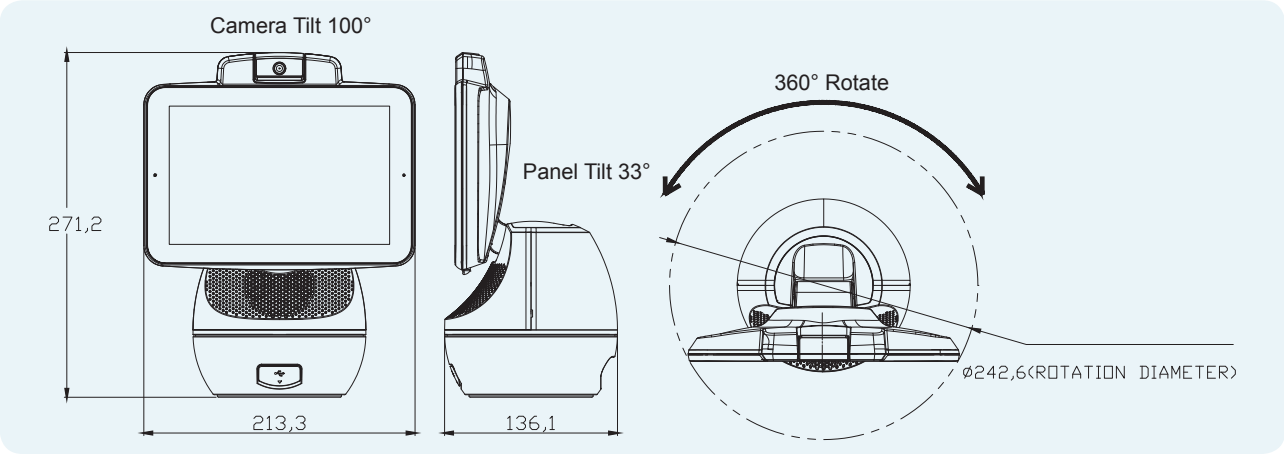

Headquarters
威強電工業電腦 **IEI Integration Corp.**
No. 29, Zhongxing Rd., Xizhi Dist., New Taipei City 221, Taiwan
TEL : +886-2-86916798 / +886-2-26902098 FAX : +886-2-66160028
sales@ieiworld.com www.ieiworld.com
henrylai@ieiworld.com（日本語対応）

America
IEI Technology USA Corp.
138 University Parkway, Pomona, CA 91768
TEL : +1-909-595-2819 FAX : +1-909-595-2816
sales@usa.ieiworld.com usa.ieiworld.com

China
威强电工业电脑 **IEI Integration (Shanghai) Corp.**
上海市闵行莘庄工业区申富路515号
515, Shen Fu Rd., Xin Zhuang Industrial Develop Zone, Shanghai, 201108, China
TEL:+86-21-3116-7799 FAX:+86-21-3462-7797
sales@ieiworld.com.cn www.ieiworld.com.cn

2017.11